SUSTITUCION CAJON POR TOLVA V.1
(FRENTE MOSTRADOR – DESDE ENERO 2024)

A la hora de sustituir en un Frente Mostrador un cajón sobre-grupo por una tolva, tenemos que proceder de la siguiente manera:

1) Partimos de la mesa con el cajón cerrado. Antes de cualquier manipulación nos aseguramos de que la mesa esta desconectada de la corriente.

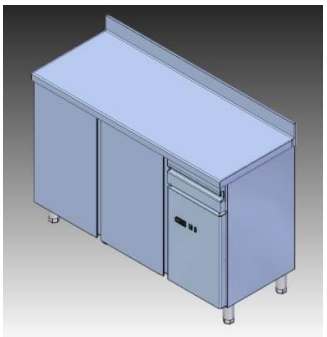

2) Abrimos el cajón sobre-grupo y desmontamos el cuerpo cajón de la estructura, actuando sobre las pestañas laterales que fijan este a las guías (levantando primero y tirando hacia delante después).

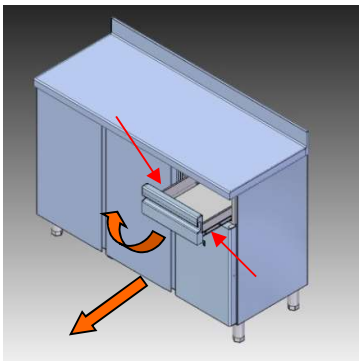

3) Desmontamos las guías del cajón. Para ello, abrimos las guías hasta visualizar el tornillo que la fija a la chapa de galvanizado lateral.

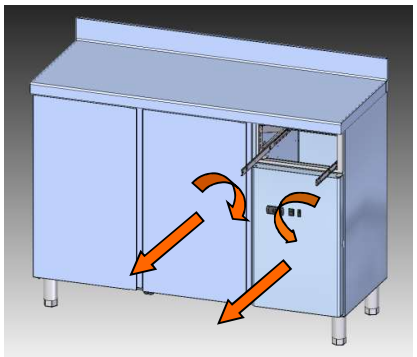

Después de quitar este tornillo, giramos las guías hacia el hueco interior del cajón en la pestaña delantera, y a la vez tiramos hacia arriba.

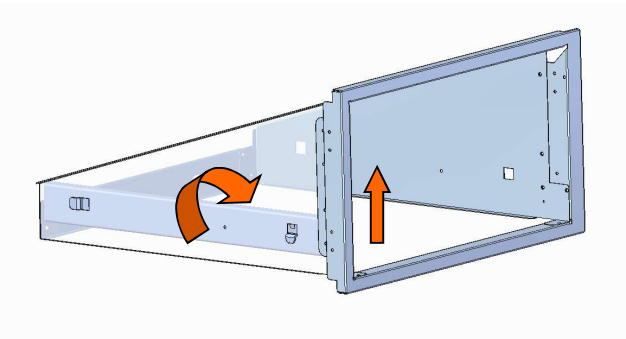

Una vez sacadas de la pestaña delantera, tiramos hacia fuera para extraer la pestaña trasera y quitar las guías.

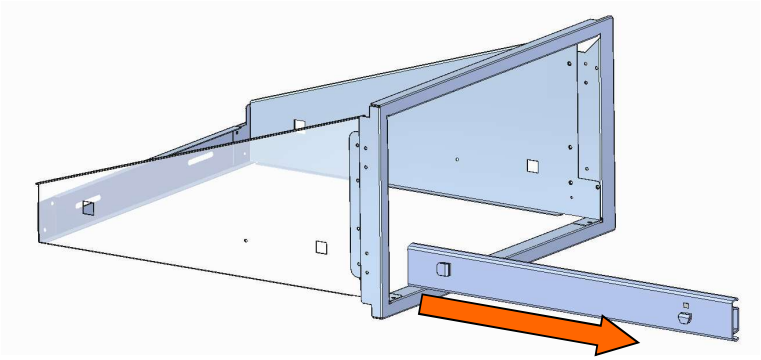

4) Llegado este momento, tenemos la mesa preparada para montar la tolva.

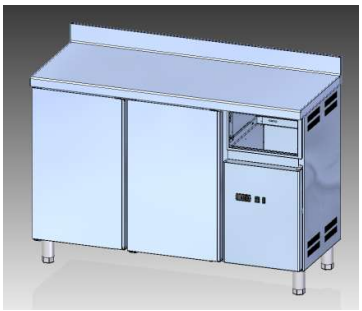

5) Montamos ahora la bandeja tolva (suministrada en la dotación) haciendo deslizar esta entre las guías y dejando el lado abierto hacia la parte delantera de la mesa.

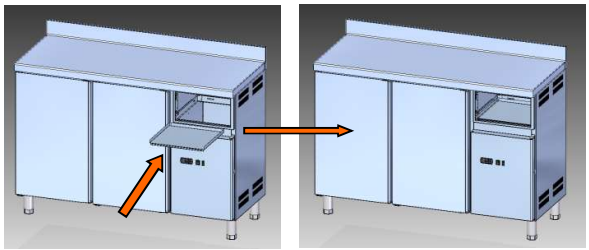

6) Preparamos ahora la tolva. Como frente de la tolva vamos a utilizar el mismo que tiene el cajón quitado de la máquina. Desmontamos este aflojando los tornillos que lo fijan al cuerpo cajón por su parte posterior.

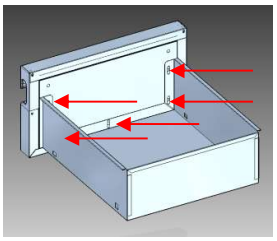

7) Montamos ahora el frente sobre el cuerpo tolva (suministrado en la dotación), para lo cual fijamos este con los mismos tornillos quitados anteriormente.(Nota: no apretamos los tornillos del todo, ya que cuando montemos la tolva en el mueble puede que tengamos que ajustar la posicion jugando con los colisos que lleva preparados).

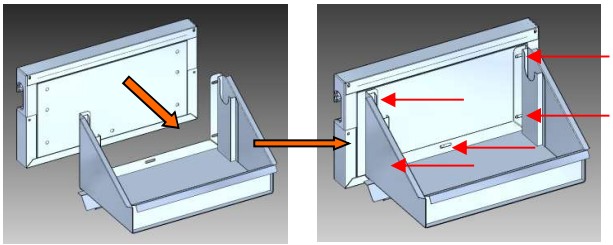
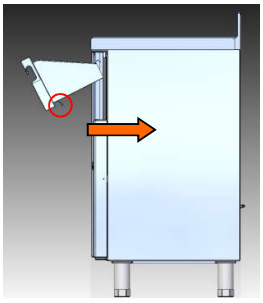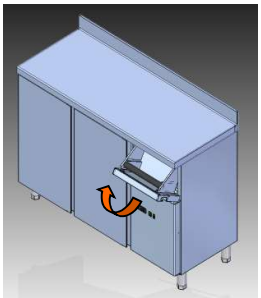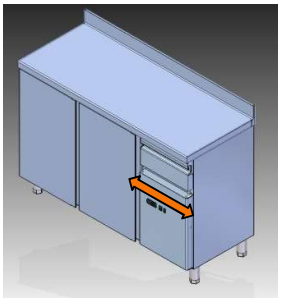
8) Ahora ya solo queda montar la tolva. Para lo cual hacemos encajar la pestaña inferior en el alojamiento para la tolva, colocando la tolva en posición abierta y una vez encajada, cerramos la tolva asegurándonos de que esta funciona correctamente. Verificamos el desplazamiento lateral del frente de la tolva, para alinearlo con la rejilla cuadro mandos, desplazando este a un lado u otro, y una vez bien posicionado apretamos los tornillos para que quede fijo.